För ej angivna artiklar, se speckort /
For unspecified parts, se spec. card

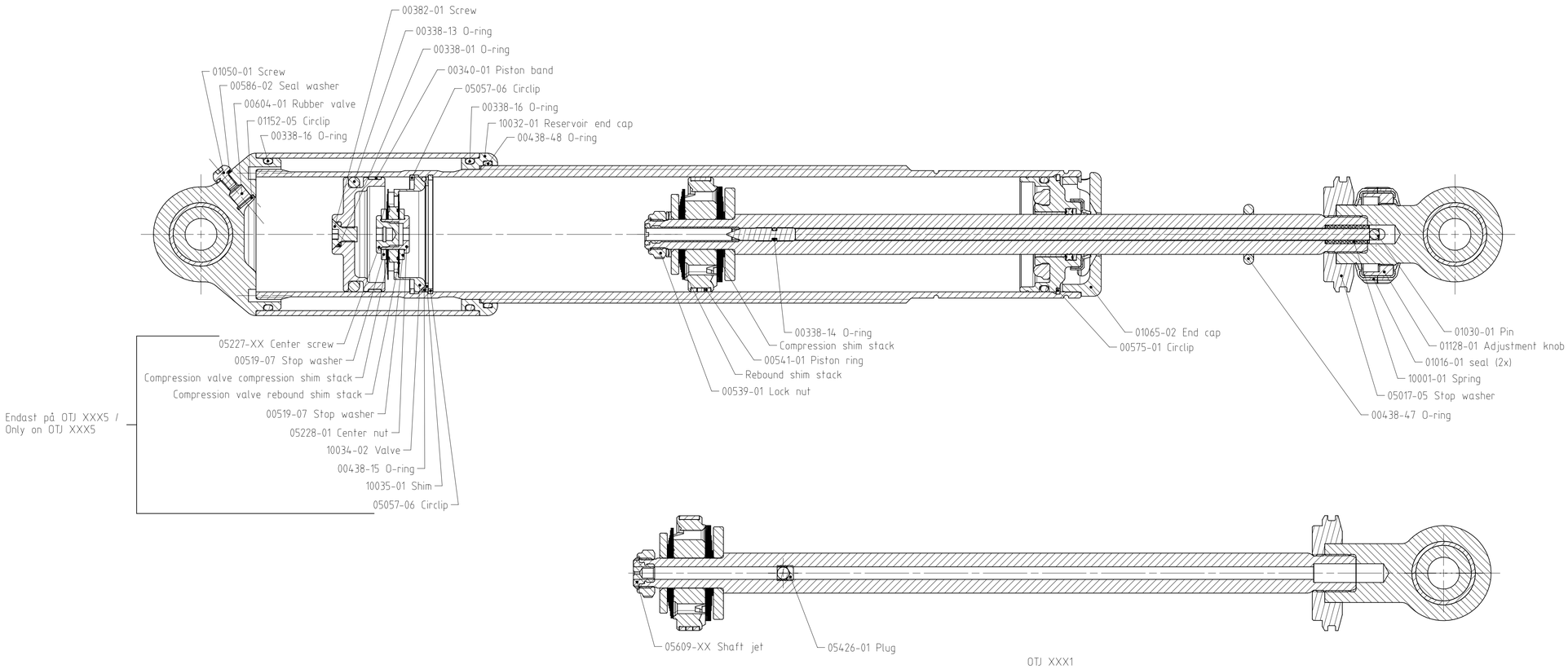

OTJ XXX1

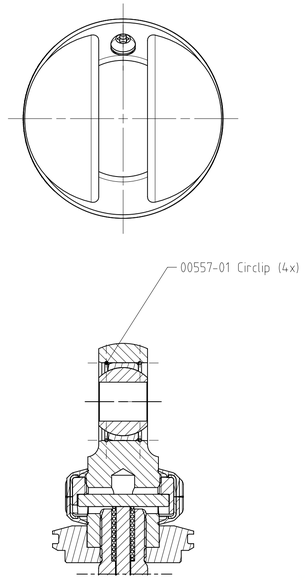

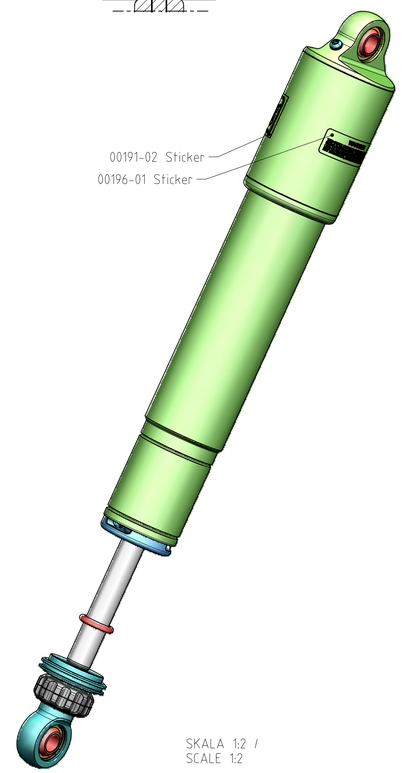

SKALA 1:2 /
SCALE 1:2

Ingen Loctite om ej angivet /
No Loctite if not specified

FG = Function grease
AG = Assembly grease

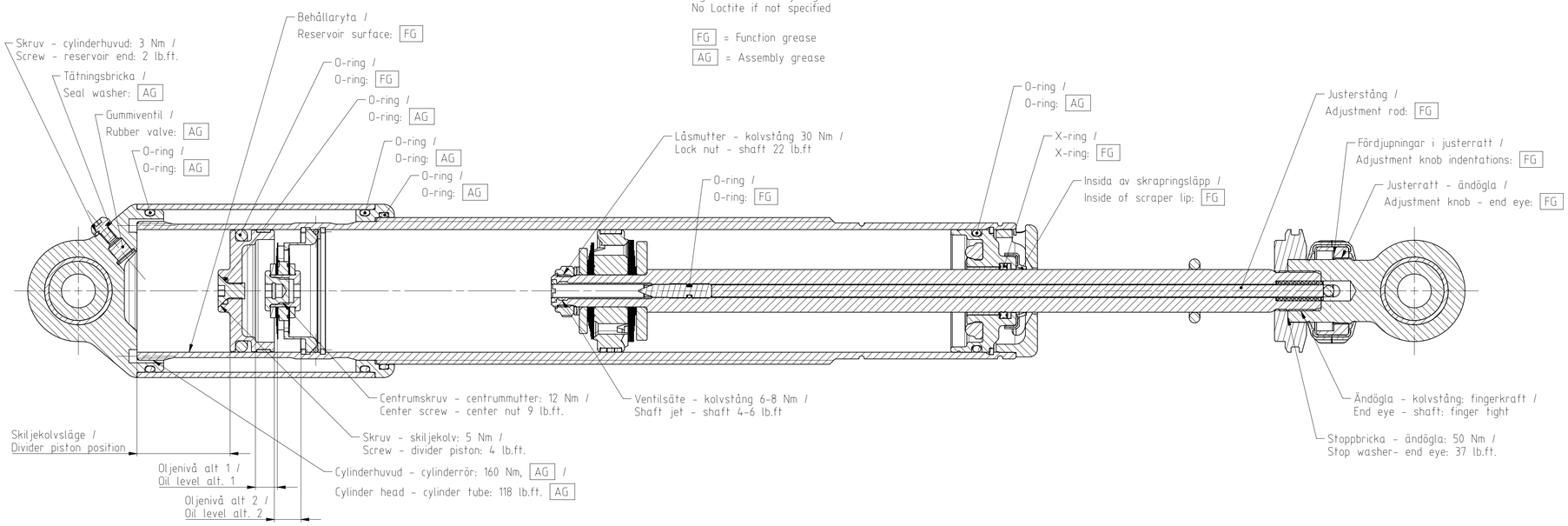

Rev.	Ändringens art/Type of change	Sign.	Datum/Date	Ärn./Rev. nr

Material	Värmebehandling/Heat treatment	Ytbehandling/Surface treatment

Datum/Date	Ritad/Drawn	Godkänd/Approved	Format-Skala/Scale	Läsa gräder är ej förekomna / No loose burrs allowed	Jämfört/Compare
2013-05-29	HS	EL	A1 1:1		

ÖHLINS

Benämning/Designation: OTJ

Ritning nr/Drawing number: OTJ_XXXX

Revision: –

This document must not be copied without our written permission, and the contents thereof must not be imported to a third party nor be used for any unauthorized purpose. Contravention will be prosecuted.

Denna ritning är vår egendom och skyddad enligt gällande lag samt får ej utan vårt medgivande kopieras, delgivas annan eller obehörigen användas.

ISO-Tolerancer
ISO-Tolerances

Ytjämnhet Ra/
Surface roughness Ra

För ej tolerans-satta mått gäller/For measurements without tolerances applies
SS-ISO 2768-01m

Basmått (mm)	Tol (mm)
- 6	±01
6 - 30	±02
30 - 120	±03
120 - 400	±05
400 - 1000	±08